CESAB

Caratteristiche tecniche

CESAB M300

1.5 – 3.5 tonnellate

Carrelli elevatori endotermici – Convertitore di coppia

Stage V
Pubblicazione: 2021

CESAB M315 - M318

Caratteristiche tecniche - Stage V

CARATTERISTICHE							
1.1	Costruttore			CESAB		CESAB	
1.2	Modello			M315		M318	
1.3	Alimentazione			GPL - diesel		GPL - diesel	
1.4	Guida			operatore seduto		operatore seduto	
1.5	Portata	Q	[t]	1.5		1.75	
1.6	Baricentro	c	[mm]	500		500	
1.8	Distanza schiena forche/asse ant.	x	[mm]	421.5	(a)	421.5	(a)
1.9	Interasse	y	[mm]	1485		1485	
PESO							
2.1	Peso del carrello		[kg]	2890-2930		2950-2990	
2.2	Pressione, con carico ant./post.		[kg]	3750/640 - 3770/660		4210/540 - 4230/560	
2.3	Pressione, senza carico ant./post.		[kg]	1320/1570 - 1340/1590		1310/1640 - 1330/1660	
RUOTE							
3.1	Gomme: C=Cushion, PN=Pneumatiche, SE=Superelastiche, G=Gemellate			SE-PN / SEG-PNG		SE-PN / SEG-PNG	
3.2	Dimensione gomme, anteriore			6,50-10 / 6,00-9		6,50-10 / 6,00-9	
3.3	Dimensione gomme, posteriore			5,00-8		5,00-8	
3.5	Ruote: numero anteriore/posteriore (x = ruote motrici)			2x-4x/ 2		2x-4x/ 2	
3.6	Larghezza carreggiata anteriore	b10	[mm]	885 / 1085		885 / 1085	
3.7	Larghezza carreggiata posteriore	b11	[mm]	895		895	
DIMENSIONI							
4.1	Brandeggio: avanti/indietro	α/β	[°]	6° / 11°		6° / 11°	
4.2	Ingombro minimo	h_1	[mm]	2165		2165	
4.3	Alzata libera	h_2	[mm]	80		80	
4.4	Corsa di sollevamento	h_3	[mm]	3170		3170	
4.5	Ingombro massimo	h_4	[mm]	3725		3725	
4.7	Altezza protezione conducente	h_6	[mm]	2080		2080	
4.8	Altezza sedile	h_7	[mm]	1030		1030	
4.12	Altezza gancio di traino	h_{10}	[mm]	285		285	
4.19	Lunghezza totale	l_1	[mm]	3342	(a)	3342	(a)
4.20	Lunghezza carrello forche escluse	l_2	[mm]	2342	(a)	2342	(a)
4.21	Larghezza telaio	b_1	[mm]	1070 / 1430		1070 / 1430	
4.22	Dimensioni forche	s/e/l	[mm]	40x80x1000		40x80x1000	
4.23	Piastra porta forche DIN 1573, classe/tipo A,B			II A		II A	
4.24	Larghezza piastra porta forche	b_3	[mm]	920		920	
4.31	Luce da terra, a carico, sotto il montante	m_1	[mm]	115		115	
4.32	Luce da terra, centro dell'interasse	m_2	[mm]	130		130	
4.33	Corridoio di stivaggio per pallet 1000x1200 trasversale	Ast	[mm]	3695	(a)	3695	(a)
4.34	Corridoio di stivaggio per pallet 800X1200 longitudinale	Ast	[mm]	3895	(a)	3895	(a)
4.35	Raggio di sterzata	Wa	[mm]	2074		2074	
4.36	Raggio di sterzata interno	b_{13}	[mm]	575		575	
PRESTAZIONI							
5.1	Velocità di trazione, con/senza carico		[km/h]	18,5/19,0 - 12,0/12,5		18,5/19,0 - 12,0/12,5	
5.2	Velocità di sollevamento con/senza carico		[m/s]	0,67/0,68 - 0,45/0,52		0,67/0,68 - 0,45/0,52	
5.3	Velocità di discesa, con/senza carico		[m/s]	0,50/0,55		0,50/0,55	
5.5	Massimo sforzo di trazione con/senza carico		[N]	17500/6300 - 11800/6300		17500/6300 - 11800/6300	
5.7	Max pendenza superabile, con carico [1]		[%]	45/22 - 33/20		44/20 - 29/20	
5.9	Tempo di accelerazione con/senza carico		[s]	-		-	
5.10	Freno di servizio			idraulico		idraulico	
MOTORE ENDOTERMICO							
7.1	Costruttore/tipo			Toyota 4Y-ECS (V) / Toyota 1DZ-III (V)		Toyota 4Y-ECS (V) / Toyota 1DZ-III (V)	
7.2	Potenza motore (ISO 1585)		[kW]	38 - 17,5		38 - 17,5	
7.3	N° giri motore		[min-1]	2570 - 1700		2570 - 1700	
7.4	Numero di cilindri/cilindrata		[cm3]	4/2237 - 4/2486		4/2237 - 4/2486	
7.5	Consumo carburante (EN 16796)		[kg/h-l/h]	2,1 - 2,4		2,1 - 2,6	
ALTRI							
8.1	Tipo di trasmissione			convertitore di coppia		convertitore di coppia	
8.2	Pressione di esercizio per attrezzature		[bar]	118 -118		118 - 118	
8.3	Quantità olio per attrezzature		[l/min]	52,8 - 45,4		52,8 - 45,4	
8.4	Livello acustico al conducente (EN 12053)		[dB (A)]	77 - 79		77 - 79	
8.5	Gancio di traino, tipo DIN			-		-	

a) con traslatore laterale integrato: +35 mm
1) At 1,5 km/h

Nota: se non diversamente specificato, tutti i dati si riferiscono a veicoli con ruote SE. Tutte le prestazioni indicate si riferiscono a carrello a rodaggio terminato, in perfetta efficienza, con ruote con mescole omologate. Le prestazioni e le dimensioni del carrello sono nominali e soggette a tolleranze.

CESAB M315 – M318

Dimensioni e disegni

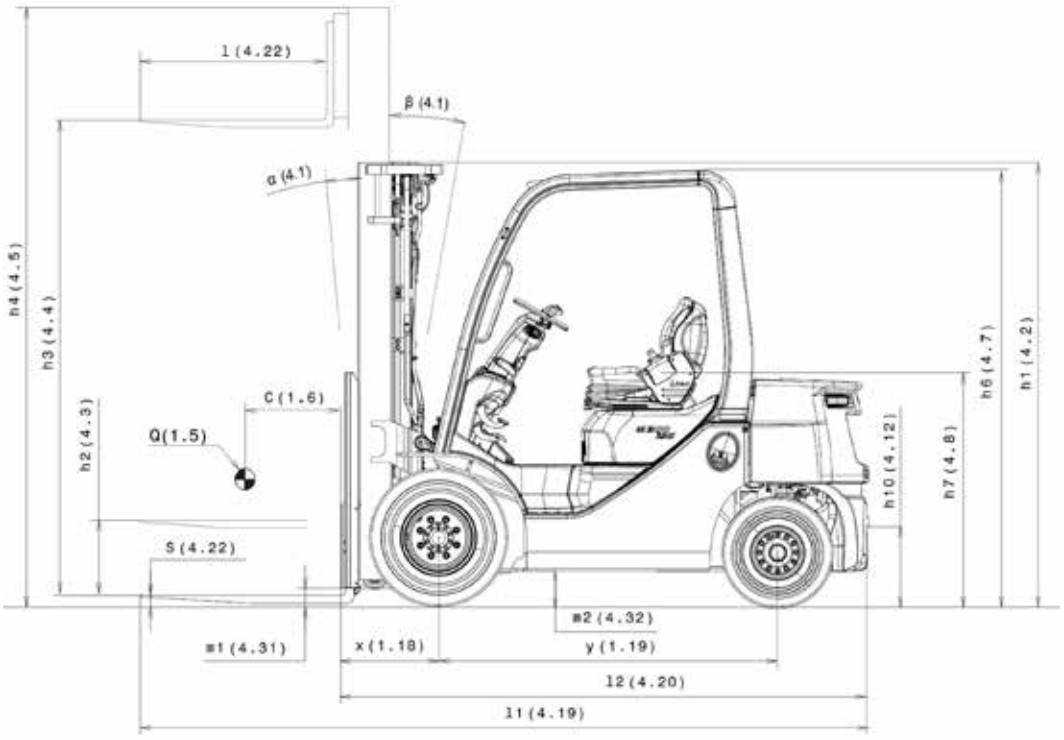

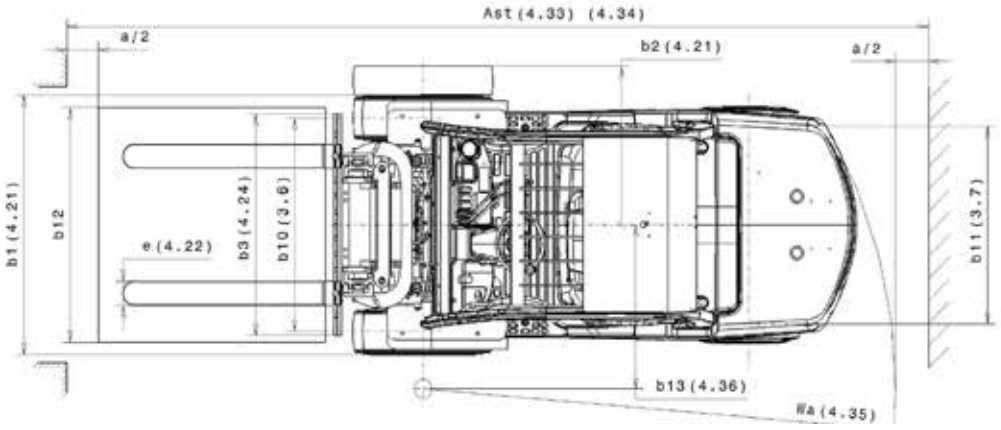

I dati contenuti in questa scheda tecnica sono stati determinati in conformità a specifiche di prova standard. Le prestazioni indicate possono variare in base alla configurazione e alle condizioni del carrello così come alle condizioni dell'ambiente di lavoro. Le disponibilità e le specifiche tecniche dei carrelli sono determinate localmente e possono essere soggette a cambiamenti senza preavviso. Per ulteriori dettagli vi preghiamo di consultare il vostro concessionario autorizzato CESAB.

Specifiche montante

Duplex VT (1,5-1,8t)				
h_3	Corsa di sollevamento	2970	3170	4170
h_1	Ingomrbo minimo	2065	2165	2715
h_2	Alzata libera	80	80	80
h_4	Ingombro massimo	3520	3720	4755
α/β	Brandeggio montante avanti/indietro		6°/ 11°	

Duplex ALT IMD (1,5-1,8t)				
h_3	Corsa di sollevamento	2970	3170	4170
h_1	Ingombro minimo	2065	2165	2715
h_2	Alzata libera	1470	1570	2120
h_4	Ingombro massimo	3565	3765	4765
α/β	Brandeggio montante avanti/indietro		6°/ 11°	

Triplex ALT IMD (1,5-1,8t)				
h_3	Corsa di sollevamento	4470	4670	4970
h_1	Ingombro minimo	2065	2165	2265
h_2	Alzata libera	1470	1570	1670
h_4	Ingombro massimo	5065	5265	5565
α/β	Brandeggio montante avanti/indietro		6° / 6°	

CESAB M320 – M325

Caratteristiche tecniche - Stage V

CARATTERISTICHE							
1.1	Costruttore			CESAB		CESAB	
1.2	Modello			M320		M325	
1.3	Alimentazione			GPL - diesel		GPL - diesel	
1.4	Guida			operatore seduto		operatore seduto	
1.5	Portata	Q	[t]	2.0		2.5	
1.6	Baricentro	c	[mm]	500		500	
1.8	Distanza schiena forche/asse ant.	x	[mm]	448.5	(a)	487.5	(b)
1.9	Interasse	y	[mm]	1650		1650	
PESO							
2.1	Peso del carrello		[kg]	3250 - 3290		3915 - 3955	
2.2	Pressione, con carico ant./post.		[kg]	4580/670 - 4600/690		5635/780 - 5655/800	
2.3	Pressione, senza carico ant./post.		[kg]	1410/1840 - 1430/1860		1640/2275 - 1660/2295	
RUOTE E GOMME							
3.1	Gomme: C=Cushion, PN=Pneumatiche, SE=Superelastiche, G=Gemellate			SE-PN / SEG-PNG		SE-PN / SEG-PNG	
3.2	Dimensione gomme, anteriore			7,00-12 / 7,00-12		7,00-12 / 7,00-12	
3.3	Dimensione gomme, posteriore			6,00-9		6,00-9	
3.5	Ruote: numero anteriore/posteriore (x = ruote motrici)			2x-4x/ 2		2x-4x/ 2	
3.6	Larghezza carreggiata anteriore	b_{10}	[mm]	960 / 1190		960 / 1190	
3.7	Larghezza carreggiata posteriore	b_{11}	[mm]	965		965	
DIMENSIONI							
4.1	Brandeggio: avanti/indietro	α/β	[°]	6° / 11°		6° / 11°	
4.2	Ingombro minimo	h_1	[mm]	2165		2215	
4.3	Alzata libera	h_2	[mm]	80		80	
4.4	Corsa di sollevamento	h_3	[mm]	3170		3170	
4.5	Ingombro massimo	h_4	[mm]	3725		3800	
4.7	Altezza protezione conducente	h_6	[mm]	2110		2110	
4.8	Altezza sedile	h_7	[mm]	1060		1060	
4.12	Altezza gancio di traino	h_{10}	[mm]	315		315	
4.19	Lunghezza totale	l_1	[mm]	3542	(a)	3649	(b)
4.20	Lunghezza carrello forche escluse	l_2	[mm]	2542	(a)	2649	(b)
4.21	Larghezza telaio	b_1	[mm]	1150 / 1610		1150 / 1610	
4.22	Dimensioni forche	s/e/l	[mm]	40x100x1000		40x100x1000	
4.23	Piastra porta forche DIN 1573, classe/tipo A,B			II A		II A	
4.24	Larghezza piastra porta forche	b_3	[mm]	1020		1020	
4.31	Luce da terra, a carico, sotto il montante	m_1	[mm]	115		115	
4.32	Luce da terra, centro dell'interasse	m_2	[mm]	160		160	
4.33	Corridoio di stivaggio per pallet 1000x1200 trasversale	Ast	[mm]	3942	(a)	4039	(b)
4.34	Corridoio di stivaggio per pallet 800X1200 longitudinale	Ast	[mm]	4142	(a)	4239	(b)
4.35	Raggio di sterzata	Wa	[mm]	2294		2352	
4.36	Raggio di sterzata interno	b_{13}	[mm]	745		745	
PRESTAZIONI							
5.1	Velocità di trazione, con/senza carico		[km/h]	17,5/18,0 - 19,0/19,5		17,5/18,0 - 19,0/19,5	
5.2	Velocità di sollevamento con/senza carico		[m/s]	0,60/0,64 - 0,62/0,66		0,60/0,64 - 0,62/0,66	
5.3	Velocità di discesa, con/senza carico		[m/s]	0,50/0,50		0,50/0,50	
5.5	Massimo sforzo di trazione con/senza carico		[N]	18500/9000 - 19200/9100		18500/8500 - 19200/8700	
5.7	Max pendenza superabile, con/senza carico [1) 2)]		[%]	35 - 33		29 - 28	
5.8	Massima pendenza superabile con/senza carico [2)]		[%]	39/22 - 36/22		33/19 - 31/19	
5.9	Tempo di accelerazione con/senza carico		[s]	-		-	
5.10	Freno di servizio			idraulico		idraulico	
MOTORE ENDOTERMICO							
7.1	Costruttore/tipo			Toyota 4Y-ECS (V) / Toyota 1ZS (V)		Toyota 4Y-ECS (V) / Toyota 1ZS (V)	
7.2	Potenza motore (ISO 1585)		[kW]	38 - 41		38 - 41	
7.3	N° giri motore		[min-1]	2570 - 2200		2570 - 2200	
7.4	Numero di cilindri/cilindrata		[cm³]	4/2237 - 3/1795		4/2237 - 3/1795	
7.5	Consumo carburante (EN 16796)		[kg/h-l/h]	2,3 - 2,3		2,4 - 2,6	
ALTRI							
8.1	Tipo di trasmissione			convertitore di coppia		convertitore di coppia	
8.2	Pressione di esercizio per attrezzature		[bar]	147 - 174		147 - 147	
8.3	Quantità olio per attrezzature		[l/min]	65/71 - 65/77		65/71 - 65/82	
8.4	Livello acustico al conducente (EN 12053)		[dB (A)]	77 - 77		77 - 77	
8.5	Gancio di traino, tipo DIN			-		-	

a) con traslatore laterale integrato: +35 mm
b) con traslatore laterale integrato: +32 mm
1) A 1,5 km/h
2) valore calcolato

Nota: se non diversamente specificato, tutti i dati si riferiscono a veicoli con ruote SE. Tutte le prestazioni indicate si riferiscono a carrello a rodaggio terminato, in perfetta efficienza, con ruote con mescole omologate. Le prestazioni e le dimensioni del carrello sono nominali e soggette a tolleranze.

CESAB M320 – M325

Dimensioni e disegni

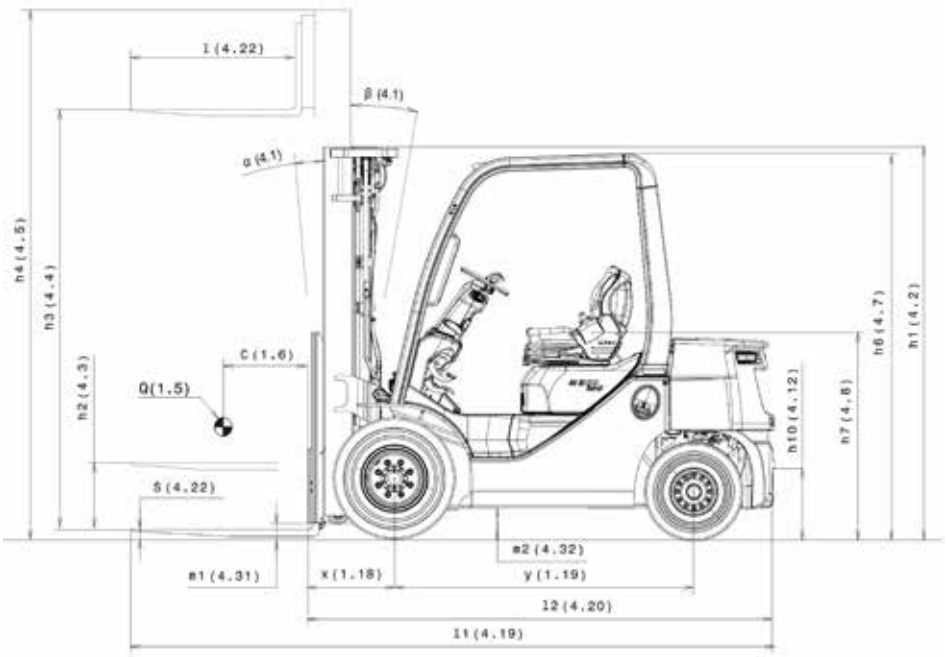

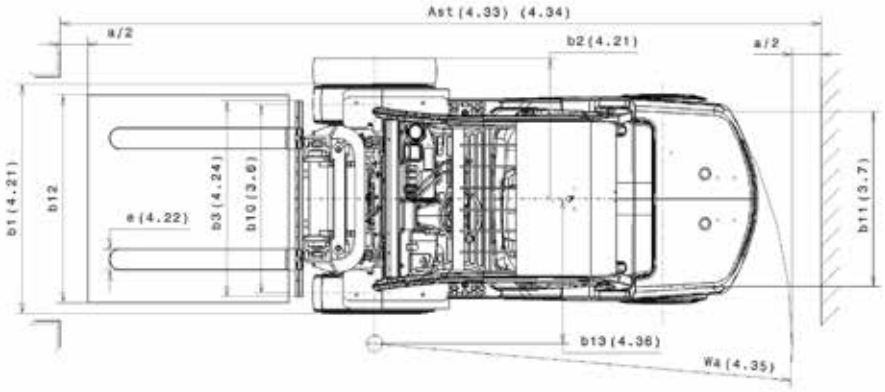

I dati contenuti in questa scheda tecnica sono stati determinati in conformità a specifiche di prova standard. Le prestazioni indicate possono variare in base alla configurazione e alle condizioni del carrello così come alle condizioni dell'ambiente di lavoro. Le disponibilità e le specifiche tecniche dei carrelli sono determinate localmente e possono essere soggette a cambiamenti senza preavviso. Per ulteriori dettagli vi preghiamo di consultare il vostro concessionario autorizzato CESAB.

Specifiche montante

Duplex VT (2,0t)				
h_3	Corsa di sollevamento	2970	3170	4170
h_1	Ingombro minimo	2065	2165	2715
h_2	Alzata libera	80	80	80
h_4	Ingombro massimo	3520	3720	4770
α/β	Brandeggio montante avanti/indietro		6°/ 11°	

Duplex ALT IMD (2,0t)				
h_3	Corsa di sollevamento	2970	3170	4170
h_1	Ingombro minimo	2065	2165	2715
h_2	Alzata libera	1470	1570	2120
h_4	Ingombro massimo	3565	3765	4765
α/β	Brandeggio montante avanti/indietro		6°/ 11°	

Triplex ALT IMD (2,0t)				
h_3	Corsa di sollevamento	4460	4670	4970
h_1	Ingombro minimo	2065	2165	2265
h_2	Alzata libera	1470	1570	1670
h_4	Ingombro massimo	5055	5265	5565
α/β	Brandeggio montante avanti/indietro		6°/ 6°	

Duplex VT (2,5t)				
h_3	Corsa di sollevamento	2970	3170	4170
h_1	Ingombro minimo	2115	2215	2765
h_2	Alzata libera	80	80	80
h_4	Ingombro massimo	3600	3800	4820
α/β	Brandeggio montante avanti/indietro		6°/ 11°	

Duplex ALT IMD (2,5t)				
h_3	Corsa di sollevamento	2970	3170	4170
h_1	Ingombro minimo	2115	2215	2765
h_2	Alzata libera	1450	1550	2100
h_4	Ingombro massimo	3635	3835	4835
α/β	Brandeggio montante avanti/indietro		6° / 11°	

Triplex ALT IMD (2,5t)				
h_3	Corsa di sollevamento	4320	4560	4970
h_1	Ingombro minimo	2095	2175	2315
h_2	Alzata libera	1430	1510	1650
h_4	Ingombro massimo	4985	5225	5635
α/β	Brandeggio montante avanti/indietro		6° / 6°	

CESAB M330 – M335

Caratteristiche tecniche - Stage V

CARATTERISTICHE							
1.1	Costruttore			CESAB		CESAB	
1.2	Modello			M330		M335	
1.3	Alimentazione			GPL - diesel		GPL - diesel	
1.4	Guida			operatore seduto		operatore seduto	
1.5	Portata	Q	[t]	3.0		3.5	
1.6	Baricentro	c	[mm]	500		500	
1.8	Distanza schiena forche/asse ant.	x	[mm]	516.5	(a)	521.5	(a)
1.9	Interasse	y	[mm]	1700		1700	
PESO							
2.1	Peso del carrello		[kg]	4450 - 4490		4890 - 4930	
2.2	Pressione, con carico ant./post.		[kg]	6500/950 - 6520/970		7370/1020 - 7400/1030	
2.3	Pressione, senza carico ant./post.		[kg]	1700/2750 - 1720/2770		1700/2750 - 1800/3130	
RUOTE							
3.1	Gomme: C=Cushion, PN=Pneumatiche, SE=Superelastiche, G=Gemellate (solo attraverso SDR)			SE-PN/PNG		SE-PN/PNG	
3.2	Dimensione gomme, anteriore			28x9-15 / 28x8-15		250x15 / 28x8-15	
3.3	Dimensione gomme, posteriore			6,50-10		6,50-10	
3.5	Ruote: numero anteriore/posteriore (x = ruote motrici)			2x-4x/ 2		2x-4x/ 2	
3.6	Larghezza carreggiata anteriore	b_{10}	[mm]	1010 / 1240		1060 / 1290	
3.7	Larghezza carreggiata posteriore	b_{11}	[mm]	965		965	
DIMENSIONI							
4.1	Brandeggio: avanti/indietro	α/β	[°]	6° / 11°		6° / 11°	
4.2	Ingombro minimo	h_1	[mm]	2230		2345	
4.3	Alzata libera	h_2	[mm]	80		80	
4.4	Corsa di sollevamento	h_3	[mm]	3170		3170	
4.5	Ingombro massimo	h_4	[mm]	3805		3805	
4.7	Altezza protezione conducente	h_6	[mm]	2170		2180	
4.8	Altezza sedile	h_7	[mm]	1120		1130	
4.12	Altezza gancio di traino	h_{10}	[mm]	335		335	
4.19	Lunghezza totale	l_1	[mm]	3807	(a)	3872	(a)
4.20	Lunghezza carrello forche escluse	l_2	[mm]	2807	(a)	2872	(a)
4.21	Larghezza telaio	b_1	[mm]	1240 / 1665		1290 / 1715	
4.22	Dimensioni forche	s/e/l	[mm]	45x100x1000		45x125x1000	
4.23	Piastra porta forche DIN 1573, classe/tipo A,B			III A		III A	
4.24	Larghezza piastra porta forche	b_3	[mm]	1100		1100	
4.31	Luce da terra, a carico, sotto il montante	m_1	[mm]	130		145	
4.32	Luce da terra, centro dell'interasse	m_2	[mm]	205		210	
4.33	Corridoio di stivaggio per pallet 1000x1200 trasversale	Ast	[mm]	4168	(a)	4241	(a)
4.34	Corridoio di stivaggio per pallet 800X1200 longitudinale	Ast	[mm]	4368	(a)	4441	(a)
4.35	Raggio di sterzata	Wa	[mm]	2452		2520	
4.36	Raggio di sterzata interno	b13	[mm]	720		745	
PRESTAZIONI							
5.1	Velocità di trazione, con/senza carico		[km/h]	18,5/19,0 - 18,5/19,0		19,0/19,5 - 19,0/19,5	
5.2	Velocità di sollevamento con/senza carico		[m/s]	0,51/0,55 - 0,50/0,53		0,43/0,45 - 0,42/0,45	
5.3	Velocità di discesa, con/senza carico		[m/s]	0,50/0,50		0,50/0,45	
5.5	Massimo sforzo di trazione con/senza carico		[N]	18000/10300 - 19500/10500		17000/10500 - 18500/10600	
5.7	Max pendenza superabile, con/senza carico [1) 2)]		[%]	23 - 25		18 - 19	
5.8	Massima pendenza superabile con/senza carico [2)]		[%]	26/20 - 28/20		20/18 - 21/19	
5.9	Tempo di accelerazione con/senza carico		[s]	-		-	
5.10	Freno di servizio			idraulico		idraulico	
MOTORE ENDOTERMICO							
7.1	Costruttore/tipo			Toyota 4Y-ECS (V) / Toyota 1ZS (V)		Toyota 4Y-ECS (V) / Toyota 1ZS (V)	
7.2	Potenza motore (ISO 1585)		[kW]	42 - 41		42 - 41	
7.3	N° giri motore		[min-1]	2570 - 2200		2570 - 2200	
7.4	Numero di cilindri/cilindrata		[cm3]	4/2237 - 3/1795		4/2237 - 3/1795	
7.5	Consumo carburante (EN 16796)		[l/h-kg/h]	3,1 - 3,2		3,4 - 3,5	
ALTRI							
8.1	Tipo di trasmissione			convertitore di coppia		convertitore di coppia	
8.2	Pressione di esercizio per attrezzature		[bar]	147 - 147		147 - 147	
8.3	Quantità olio per attrezzature		[l/min]	65/74 - 65/80		65/74 - 65/80	
8.4	Livello acustico al conducente (EN 12053)		[dB (A)]	77 - 77		77 - 77	
8.5	Gancio di traino, tipo DIN			-		-	

a) con traslatore laterale integrato: +32 mm
1) A 1,5 km/h
2) valore calcolato

Nota: se non diversamente specificato, tutti i dati si riferiscono a veicoli con ruote SE. Tutte le prestazioni indicate si riferiscono a carrello a rodaggio terminato, in perfetta efficienza, con ruote con mescole omologate. Le prestazioni e le dimensioni del carrello sono nominali e soggette a tolleranze.

CESAB M330 – M335

Dimensioni e disegni

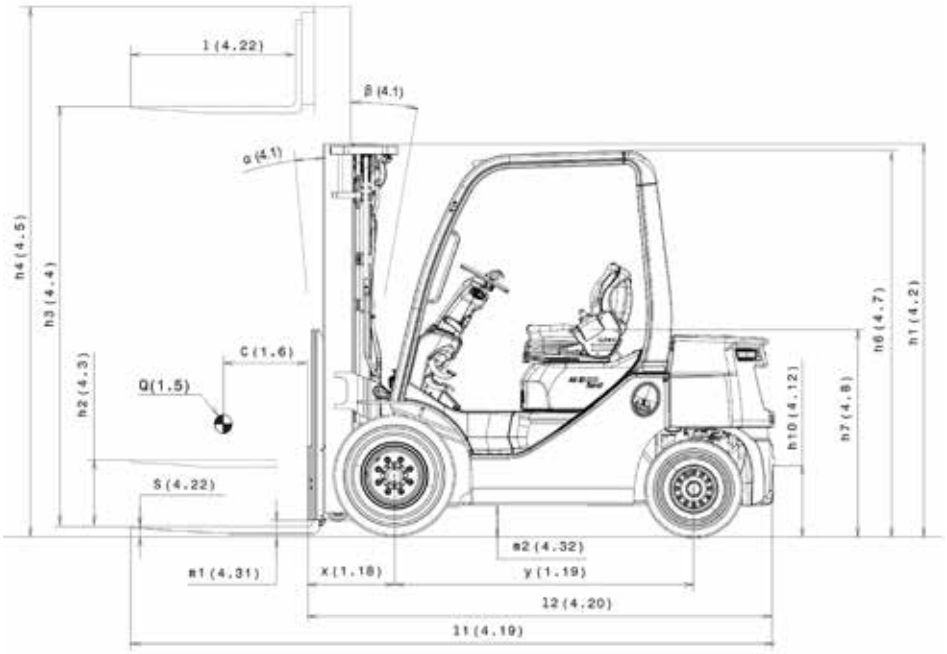

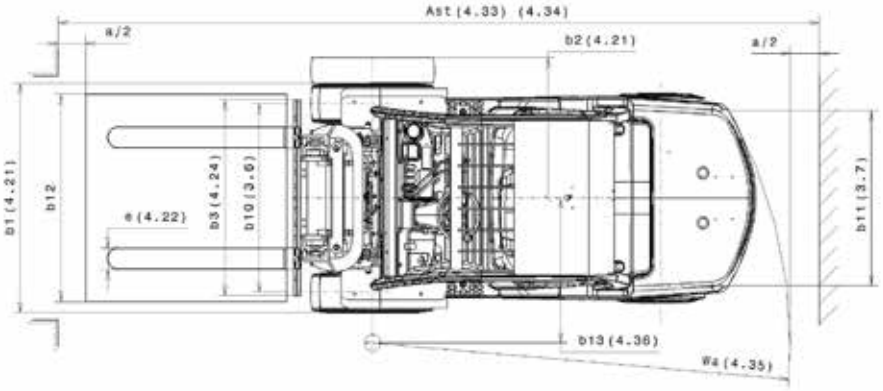

I dati contenuti in questa scheda tecnica sono stati determinati in conformità a specifiche di prova standard. Le prestazioni indicate possono variare in base alla configurazione e alle condizioni del carrello così come alle condizioni dell'ambiente di lavoro. La disponibilità e le specifiche tecniche dei carrelli sono determinate localmente e possono essere soggette a cambiamenti senza preavviso. Per ulteriori dettagli vi preghiamo di consultare il vostro concessionario autorizzato CESAB.

Specifiche montante

Duplex VT (3,0t)				
h_3	Corsa di sollevamento	2970	3170	4170
h_1	Ingombro minimo	2130	2230	2780
h_2	Alzata libera	80	80	80
h_4	Ingombro massimo	3605	3805	4825
α/β	Brandeggio montante avanti/indietro		6°/ 11°	

Duplex ALT IMD (3,0t)				
h_3	Corsa di sollevamento	2970	3170	4170
h_1	Ingombro minimo	2130	2230	2780
h_2	Alzata libera	1450	1550	2100
h_4	Ingombro massimo	3650	3850	4850
α/β	Brandeggio montante avanti/indietro		6°/ 11°	

Triplex ALT IMD (3,0t)				
h_3	Corsa di sollevamento	4470	4670	4970
h_1	Ingombro minimo	2160	2230	2330
h_2	Alzata libera	1480	1550	1650
h_4	Ingombro massimo	5150	5350	5650
α/β	Brandeggio montante avanti/indietro		6°/ 6°	

Duplex VT (3,5t)				
h_3	Corsa di sollevamento	2970	3170	4170
h_1	Ingombro minimo	2145	2345	2895
h_2	Alzata libera	80	80	80
h_4	Ingombro massimo	3600	3900	4900
α/β	Brandeggio montante avanti/indietro		6°/ 11°	

Duplex ALT IMD (3,5t)				
h_3	Corsa di sollevamento	2970	3170	4170
h_1	Ingombro minimo	2145	2345	2845
h_2	Alzata libera	1450	1665	2165
h_4	Ingombro massimo	3650	3850	4850
α/β	Brandeggio montante avanti/indietro		6° / 11°	

Triplex ALT IMD (3,5t)				
h_3	Corsa di sollevamento	4470	4670	4970
h_1	Ingombro minimo	2275	2345	2445
h_2	Alzata libera	1595	1665	1765
h_4	Ingombro massimo	5150	5350	5650
α/β	Brandeggio montante avanti/indietro		6° / 6°	

CESAB

www.toyota-forklifts.it

Le immagini possono mostrare attrezzature e accessori opzionali non inclusi nella versione standard del carrello.

I dati contenuti in questa scheda tecnica sono stati determinati in conformità a specifiche di prova standard. Le prestazioni indicate possono variare in base alla configurazione e alle condizioni del carrello così come alle condizioni dell'ambiente di lavoro.

Le disponibilità e le specifiche tecniche dei carrelli sono determinate localmente e possono essere soggette a cambiamenti senza preavviso. Per ulteriori dettagli vi preghiamo di consultare il vostro concessionario autorizzato CESAB.
SPEC_M300TC_StageV_IT_202104 / Ucan V07 – Copyright CESAB Material Handling Europe.

Prodotto distribuito da Toyota Material Handling Italia Srl

IT1MAR0583